MURO TIPO 5 -SEZ 8-8 SC. 1/25
CARPENTERIA

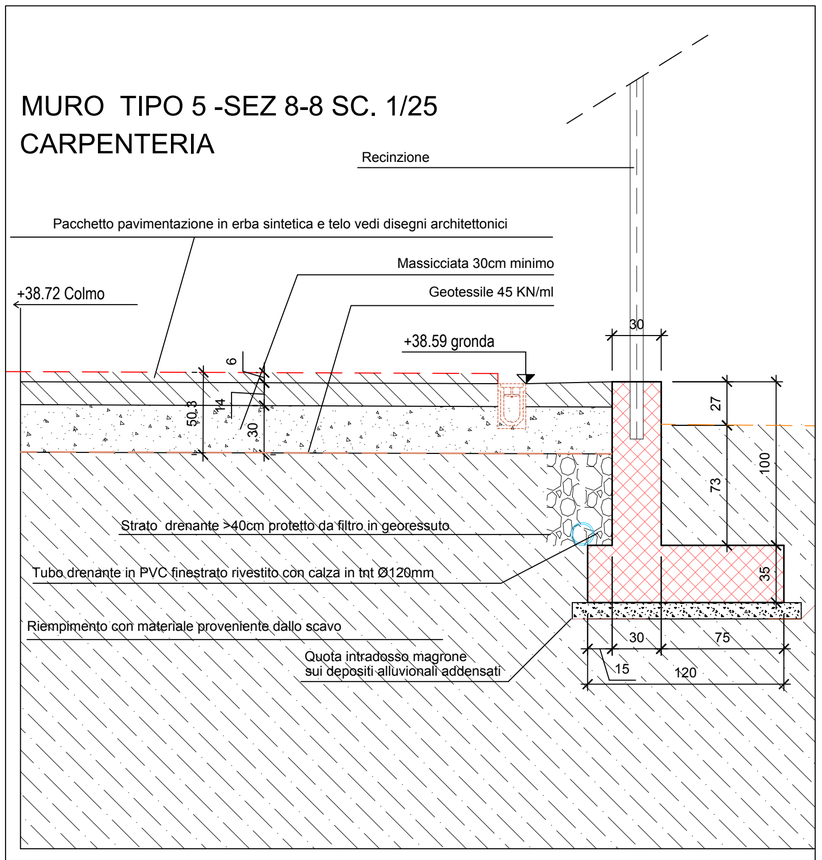

MURO TIPO 5 - sez. 8-8 SC. 1/25
ARMATURA

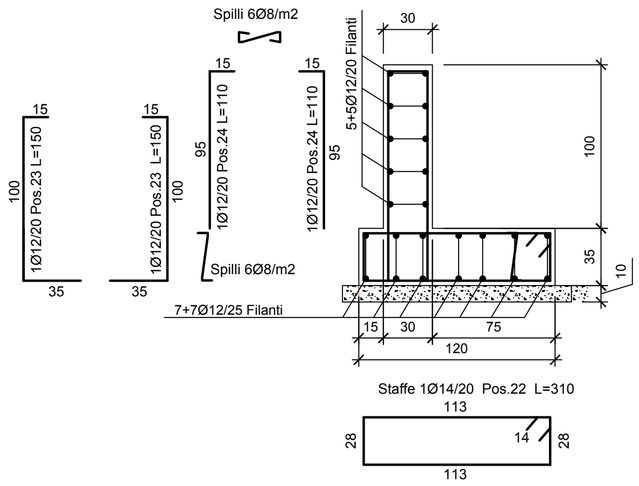

PRESCRIZIONI GENERALI

- AVVISARE PER TEMPO LA D.L. PRIMA DI OGNI GETTO.
- CONTROLLARE IN CANTIERE TUTTE LE MISURE.
- IL DIRETTORE DEI LAVORI DOVRA' ESSERE AVVERTITO A SCAVI ULTIMATI E PRIMA CHE VENGANO ESEGUITI MAGRONI DI FONDAZIONE.
- RISPETTARE LE DIMENSIONI DELLE ARMATURE ED I NECESSARI COPRIFERRI / INTERFERRI DISTANZIANDO LE ARMATURE DAI CASSERI.
- MANTENERE L' UMIDITA' DEI GETTI FINO A MATURAZIONE.
- PREDISPORRE PRIMA DEL GETTO ACCESSORI, INCASSI, FORI PER IMPIANTISTICA.
- DISARMO MURI A 5 GG. DALL' ESECUZIONE DEL GETTO, SOLETTE 24 GG. SBALZI 28 GG.
- CONTROLLARE SEMPRE ANCHE GLI ELABORATI ARCHITETTONICI E VERIFICARE I TRACCIAMENTI PRIMA DI QUALUNQUE GETTO O POSA IN OPERA PER VERIFICA UNIFORMITA'
- PREVEDERE ADEGUATO DRENAGGIO A TERGO MURI CON MATERIALE ARIDO SEPARATO DA FILTRO E/O MEDIANTE PREDISPOSIZIONE GEOCOMPOSITI DRENANTI E DOTARE DI IDONEI BARBACANI IL MURI

CARATTERISTICHE DEI MATERIALI

- CALCESTRUZZO DI FONDAZIONE - CLASSE C25/30 (Rck ≥ 300 Kg/cm2) CLASSE DI ESPOSIZIONE TIPO XC2
- CALCESTRUZZO DI ELEVAZIONE - CLASSE C32/40 (Rck ≥ 400 Kg/cm2) CLASSE DI ESPOSIOZIONE TIPO XC4
- CALCESTRUZZO PER MAGRONE C12/15
- ACCIAIO PER ARMATURA B450 C fYK≥ 4400Kg/cm2
- COPRIFERRO MIN. FONDAZIONI 35MM (armatura più esterna)
- COPRIFERRO MIN. ELEVAZIONI 45MM (armatura più esterna)
- SOVRAPPOSIZIONI >50Ø
- PER LE CARATTERITICHE COMPLETE SI RIMANDA ALLA RELAZIONE SPECIFICA SUI MATERIALI

LEGENDA TIPOLOGIA MURI

- MURO TIPO 1 Lf=260cm H=4.20ml, 3.85 ml
- MURO TIPO 2 Lf=220cm H=2.90ml, 3.30 ml
- MURO TIPO 3 Lf=180cm H=2.55ml, 2.20ml, 1,85 ml
- MURO TIPO 4 Lf=160 cm H=1.45ml
- MURO TIPO 5 Lf=120cm H=1.00ml, 0.65 ml

MURO TIPO 5 -SEZ 10-10 SC. 1/25
CARPENTERIA

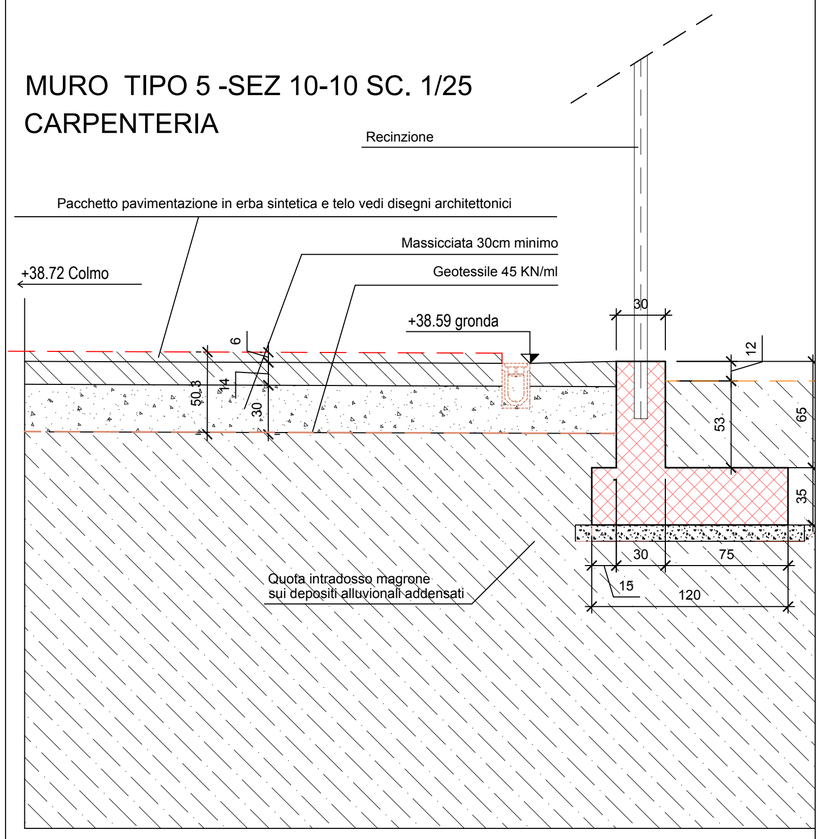

MURO TIPO 5 - sez. 10-10 SC. 1/25
ARMATURA

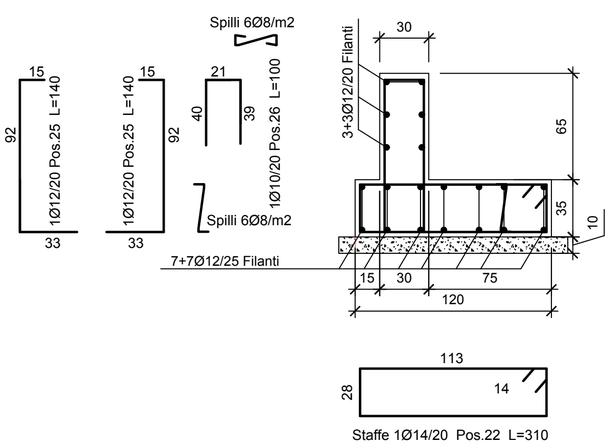

REGIONE LIGURIA
COMUNE DI BORDIGHERA
Provincia di Imperia

SETTORE TECNICO
SERVIZIO LAVORI PUBBLICI

PROGETTO DI REALIZZAZIONE NUOVO CAMPO SPORTIVO
IN LOCALITA' DUE STRADE-PRIMO LOTTO FUNZIONALE
STRALCIO FINANZIARIO INTERMEDIO

PROGETTO ESECUTIVO

TAV.08S

Scala 1/200

15/06/2022

Oggetto
CARPENTERIA ED ARMATURA MURI
MURO TIPO 5 - SEZ 8-8 H=1.00ML
MURO TIPO 5 - SEZ 10-10 H=0.65ML

Data	Revisioni

RESPONSABILE UNICO DEL PROCEDIMENTO
Dott. Arch. Monica Rossi

PROGETTISTA
OPERE EDILI E STRUTTURE
Dott. Ing. Andrea Palmero
Studio Tecnico Palmero
Via Cavour n°1 18039-Ventimiglia (IM)
Tel: 0184/351790
email: palmeroandrea@gmail.com

PROGETTISTA
IMPIANTI ELETTRICI
P.I. Andrea Cacciatore
Studio Tecnico Andrea Cacciatore
Via XX Settembre 34 18038-Sanremo(IM)
Tel: 0184/500462 - 3204659490
email: andrea_cacciatore@libero.it

PROGETTISTA
IMPIANTI IDRAULICI
Ing. Paolo Magna
Studio Tecnico Magna
Via Val D'Olivi 263 18038-Sanremo (IM)
Tel: 3397001674
email: ing.magna@gmail.com