Particolare pozzetto perimetrale
scala 1:20

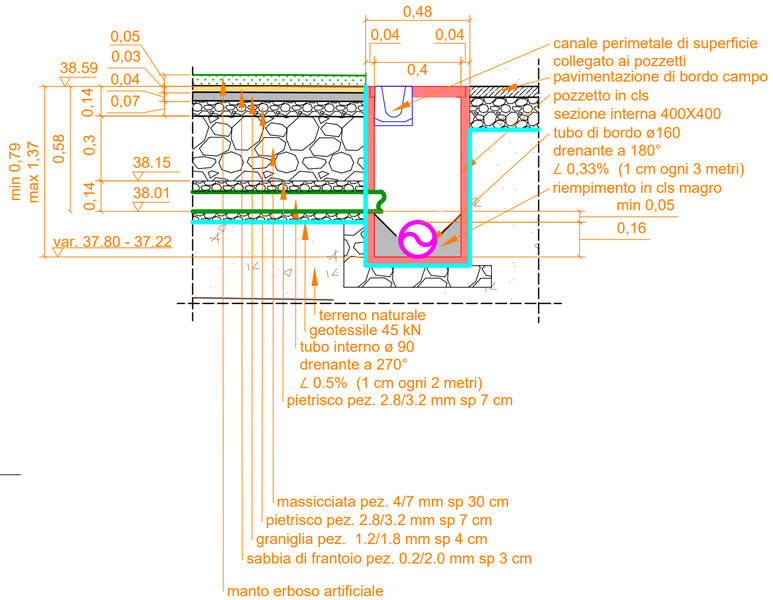

Particolare pozzetto perimetrale
scala 1:20

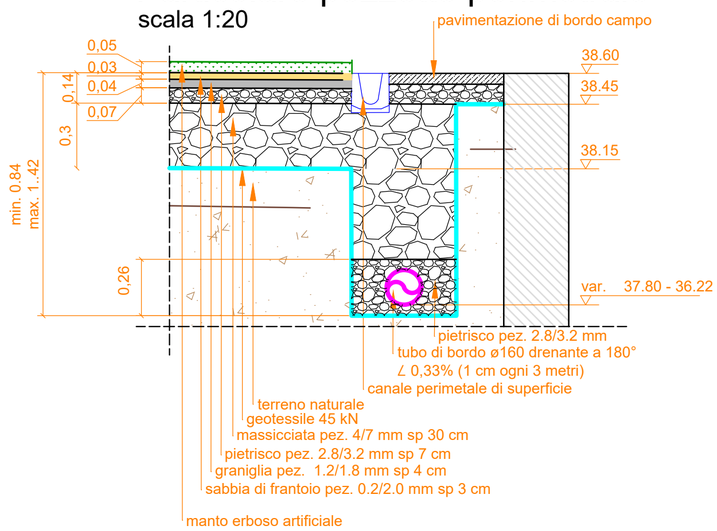

Particolare canale di superficie
scala 1:10

Canaletta prefabbricata in conglomerato cementizio vibrato o in cls polimero (come da foto) completo di griglia in acciaio pressato zincato antitacco a feritoia B125 (larghezza feritoria max. 8/9 mm) antinfortunistica ad uso sportivo (come da foto)

Sezione tubo drenante interno
scala 1:20

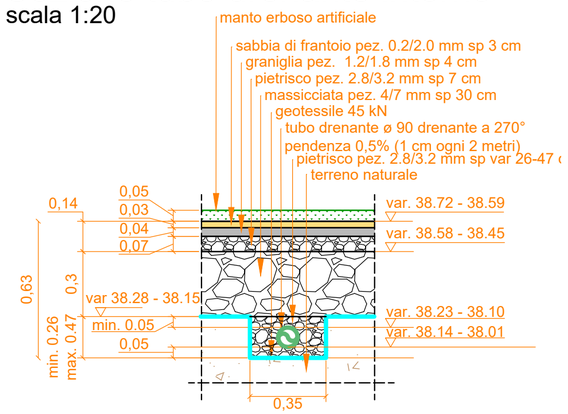

REGIONE LIGURIA

COMUNE DI BORDIGHERA

Provincia di Imperia

SETTORE TECNICO
SERVIZIO LAVORI PUBBLICI

PROGETTO DI REALIZZAZIONE NUOVO CAMPO SPORTIVO IN LOCALITA' DUE STRADE-PRIMO LOTTO FUNZIONALE

PROGETTO ESECUTIVO

TAV.02M

Oggetto
PARTICOLARI DRENAGGI E SCARICHI ACQUE

Scala 1/20

15/06/2022

Data	Revisioni

RESPONSABILE UNICO DEL PROCEDIMENTO
Dott. Arch. Monica Rossi

PROGETTISTA
OPERE EDILI E STRUTTURE
Dott. Ing. Andrea Palmero
Studio Tecnico Palmero
Via Cavour n°1 18039-Ventimiglia (IM)
Tel: 0184/351790
email: palmeroandrea@gmail.com

PROGETTISTA
IMPIANTI ELETTRICI
P.I. Andrea Cacciatore
Studio Tecnico Andrea Cacciatore
Via XX Settembre 34 18038-Sanremo(IM)
Tel: 0184/500462 - 3204659490
email: andrea_cacciatore@libero.it

PROGETTISTA
IMPIANTI IDRAULICI
Ing. Paolo Magno
Via Val d'Olivi n°263
18038 - Sanremo (IM)
Tel: 3397001674
email: ing.magna@gmail.com

Formato A2 (420x594) - UNI 936