Schema idraulico irrigatori

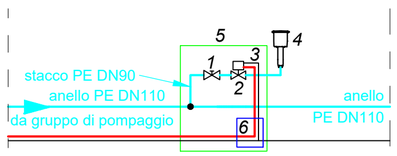

LEGENDA

1. saracinesca ø 3"
2. elettrovalvola ø 3"
3. collegamento 24 V
4. irrigatore ø 2"
5. pozzetto Jumbo
6. scatola di derivazione

Planimetria generale

scala 1:500

NOTA: i 4 irrigatori su questo lato sono speculari a quelli rappresentati sul lato opposto

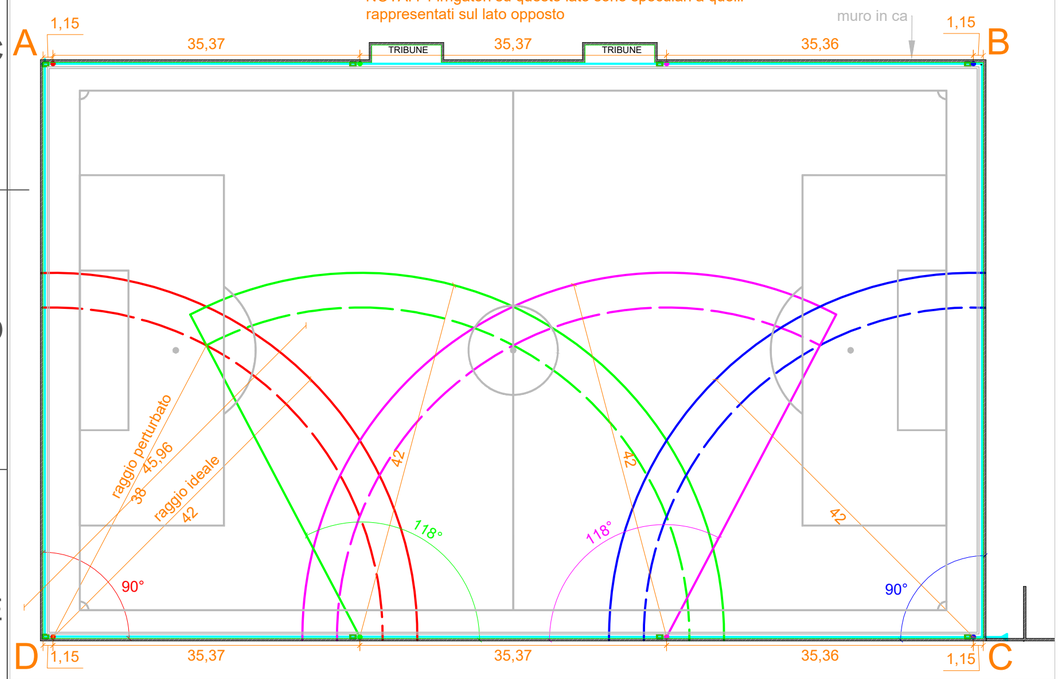

Angolo D

scala 1:100

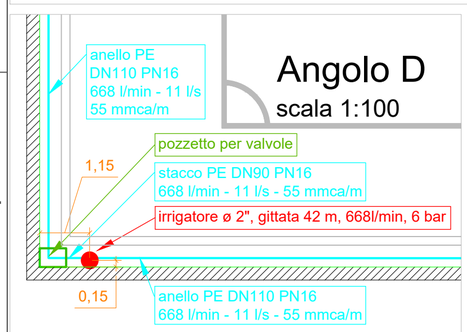

Angolo C

scala 1:100

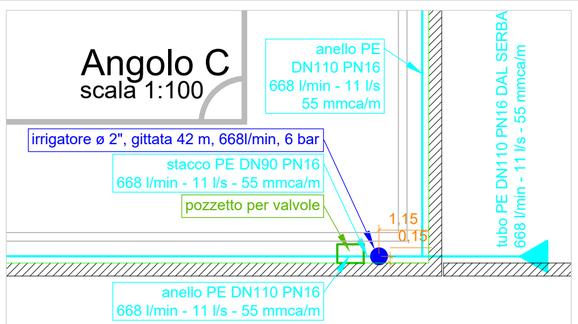

Particolare irrigatore

scala 1:10

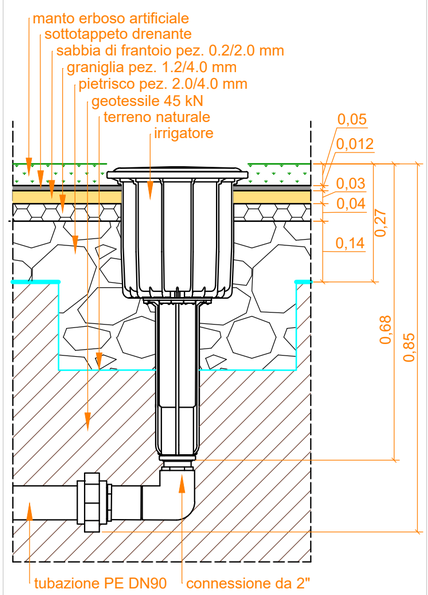

REGIONE LIGURIA

COMUNE DI BORDIGHERA

Provincia di Imperia

SETTORE TECNICO
SERVIZIO LAVORI PUBBLICI

PROGETTO DI REALIZZAZIONE NUOVO CAMPO SPORTIVO IN LOCALITA' DUE STRADE-PRIMO LOTTO FUNZIONALE

PROGETTO ESECUTIVO

TAV.04M

Oggetto
PIANIMETRIA IRRIGAZIONE E PARTICOLARI DI POSA

Scala 1/200

15/06/2022

Data	Revisioni

RESPONSABILE UNICO DEL PROCEDIMENTO
Dott. Arch. Monica Rossi

PROGETTISTA
OPERE EDILI E STRUTTURE
Dott. Ing. Andrea Palmero
Studio Tecnico Palmero
Via Cavour n°1 18039-Ventimiglia (IM)
Tel: 0184/351790
email: palmeroandrea@gmail.com

PROGETTISTA
IMPIANTI ELETTRICI
P.I. Andrea Cacciatore
Studio Tecnico Andrea Cacciatore
Via XX Settembre 34 18038-Sanremo(IM)
Tel: 0184/500462 - 3204659490
email: andrea_cacciatore@libero.it

PROGETTISTA
IMPIANTI IDRAULICI
Ing. Paolo Magno
Via Val d'Olivi n°263
18038 - Sanremo (IM)
Tel: 3397001674
email: ing.magna@gmail.com

Formato A2 (420x594) - UNI 936