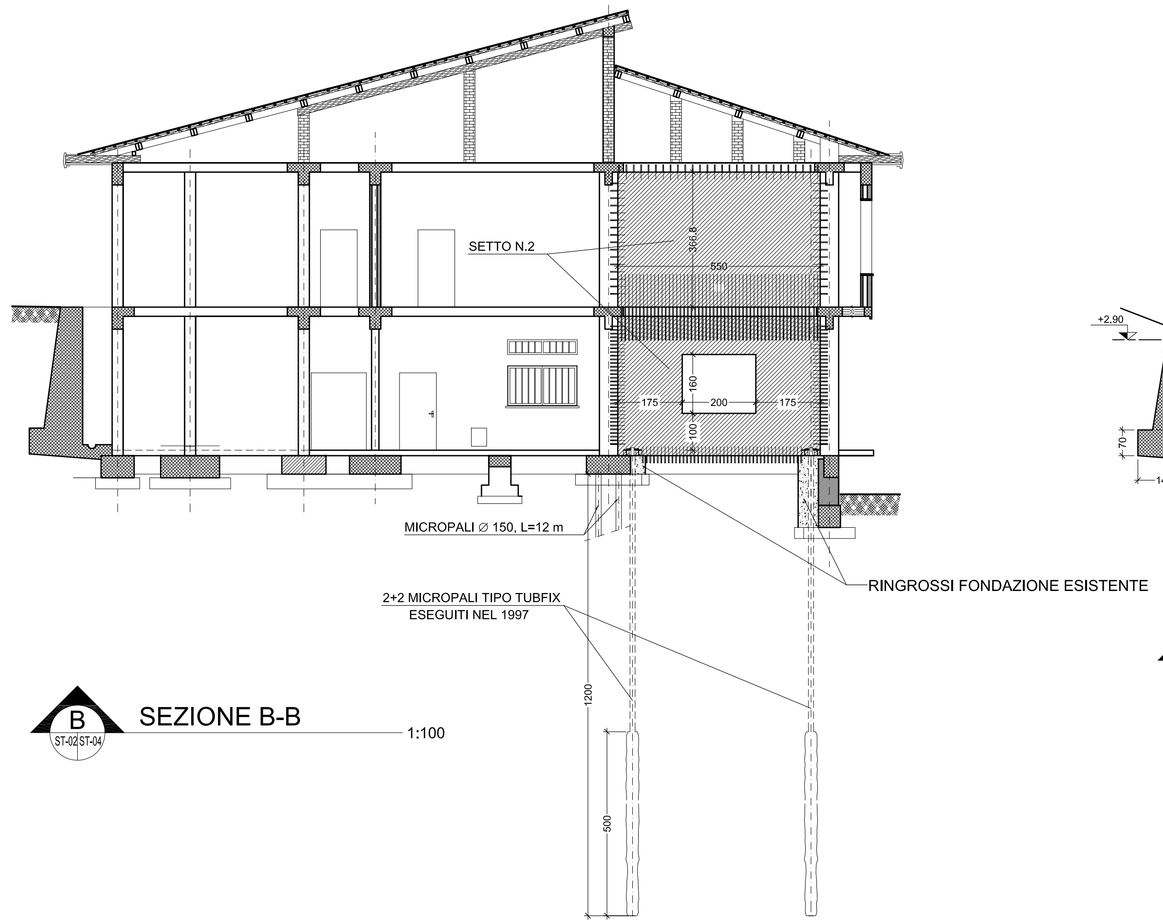

B ST-02/ST-04 SEZIONE B-B 1:100

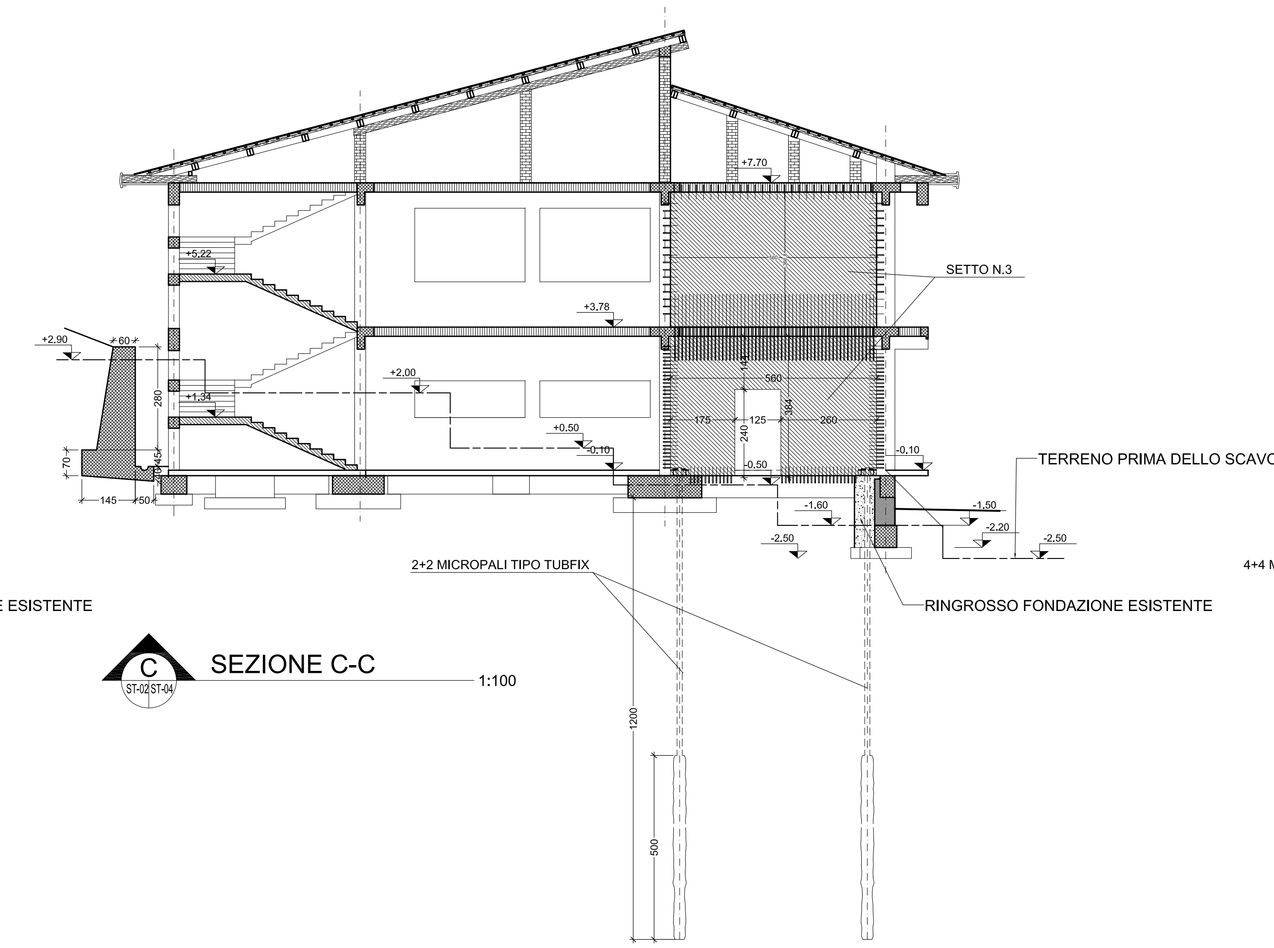

C ST-02/ST-04 SEZIONE C-C 1:100

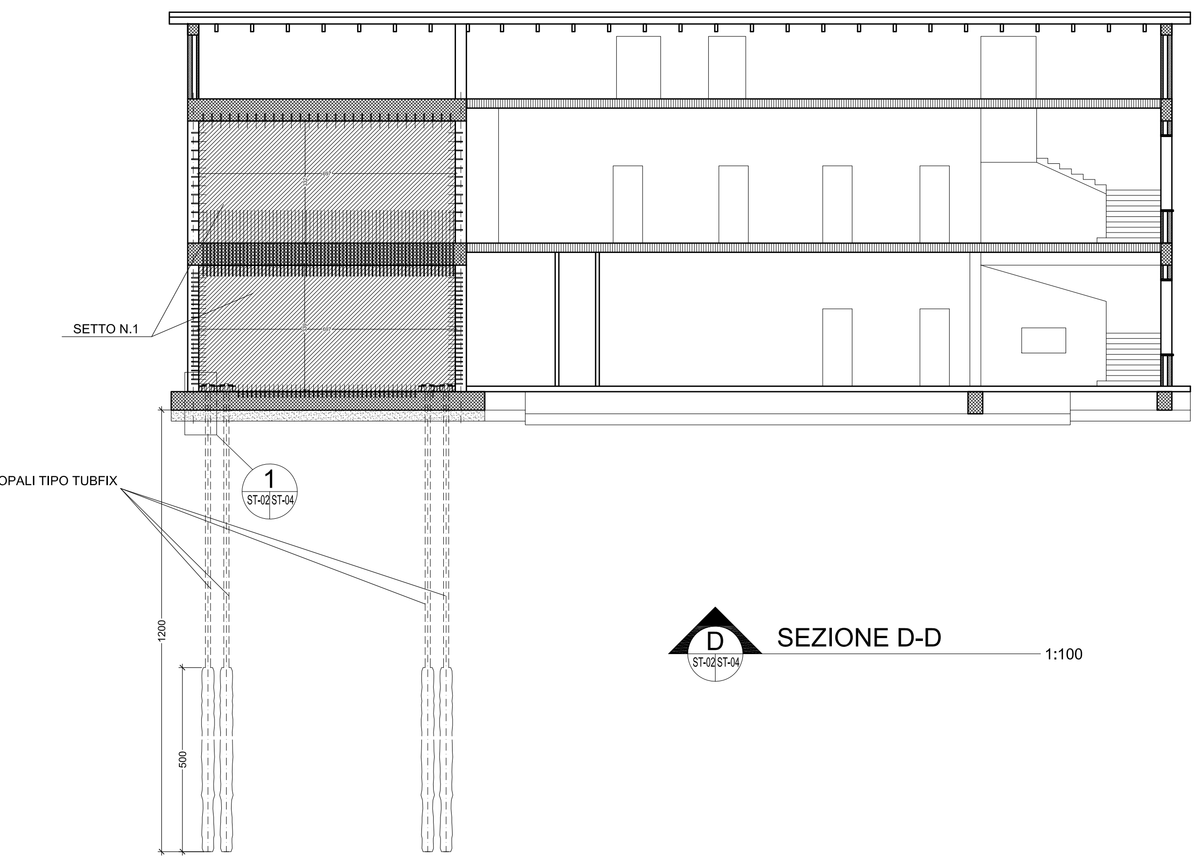

D ST-02/ST-04 SEZIONE D-D 1:100

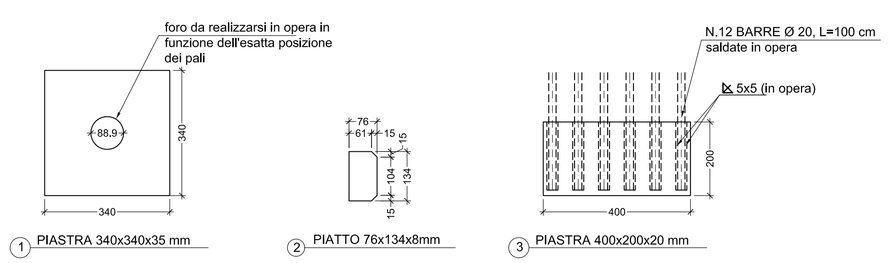

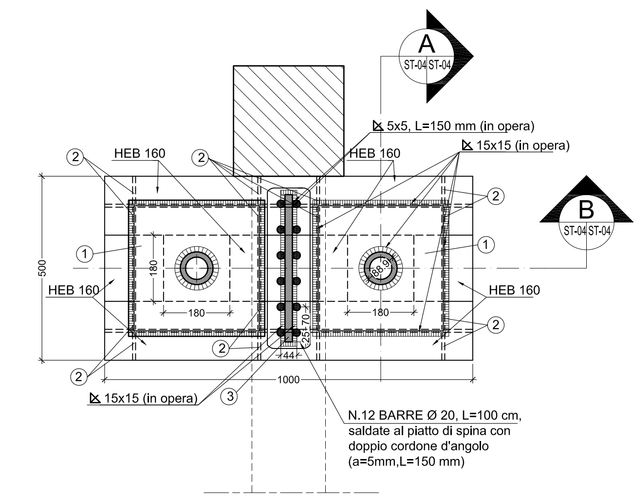

1 ST-02/ST-04 PARTICOLARE 1
testapalo per ciascuna coppia di micropali (grigliato di ancoraggio) 1:10

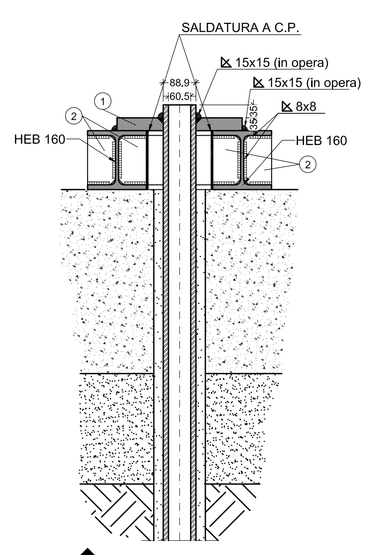

B ST-06/ST-09 SEZIONE 1:10

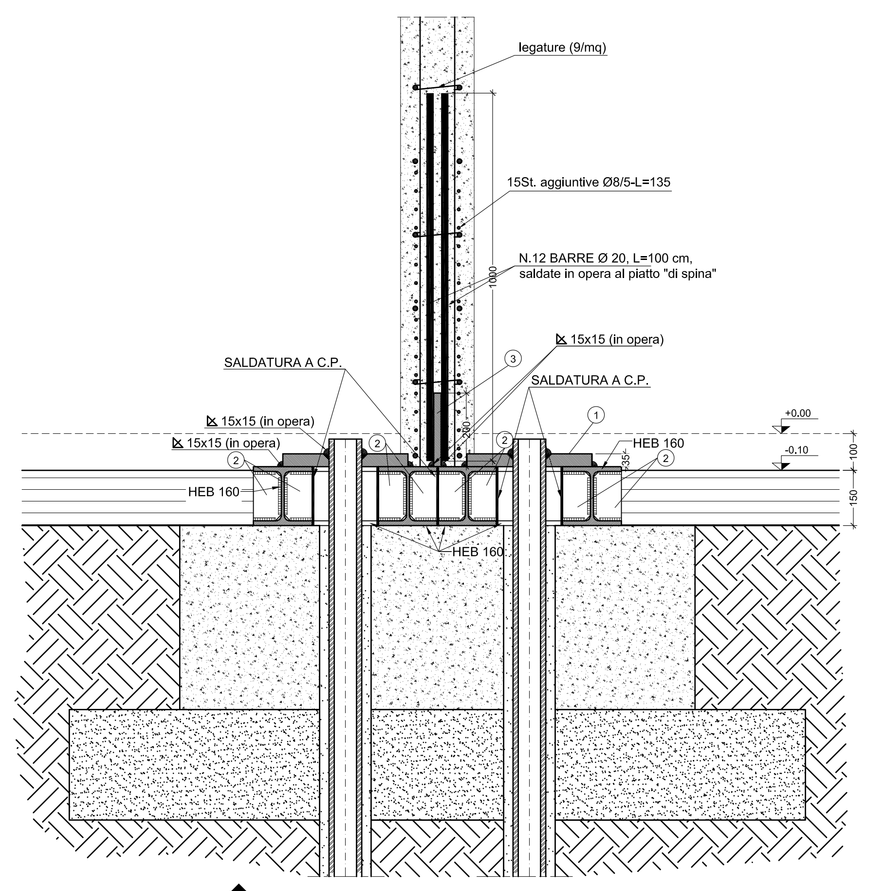

A ST-06/ST-09 SEZIONE 1:10

NOTE GENERALI

1) Salvo diversa indicazione, in tutti gli elaborati grafici consegnati con la presente Commessa sono utilizzate le seguenti unità di misura e convenzioni:
- diametri dei tubi e delle barre di armatura da c.a.: espresse in millimetri (mm);
- dimensioni delle opere di carpenteria metallica: espresse in millimetri (mm);
- dimensioni lineari di elementi diversi dai precedenti: espresse in centimetri (cm);
- quote altimetriche: espresse in metri (m), con riferimento al piano di calpestio della sala arrivi attuale;
- angoli: espressi in gradi sessagesimali.

2) Le dimensioni di opere ed impianti esistenti riportate negli elaborati grafici sono state desunte da disegni forniti dalla Committenza e/o rilievi eseguiti da A.I.C.E. Consulting. Sebbene A.I.C.E. Consulting abbia posto la massima cura nell'acquisire, verificare e riportare nei disegni tali informazioni, sarà responsabilità dell'Appaltatore verificare in cantiere la loro correttezza, prima di procedere all'ordine di materiali e componenti ed all'esecuzione delle lavorazioni previste in progetto.

3) Per i materiali, le prescrizioni esecutive e le note generali vedi tavola ST02.

4) Spetterà all'Appaltatore l'onere di risoluzione di ogni interazione tra impianti esistenti e nuove opere.

PRESCRIZIONI TECNICHE

1 - Micropalo tipo Tubfix composto da :
- armatura tubolare in acciaio Fe 510 in spezzoni manicottati della lunghezza media di 2 m, muniti di valvole di non ritorno intervallate ogni metro circa nella parte inferiore per una lunghezza di almeno 5.0 m.
- Diametro della perforazione: 140 mm.
- Diametro esterno dell'anima tubolare: 88,9 mm.
- Diametro interno dell'anima tubolare: 60,5 mm
- Lunghezza micropali 12.0 m, contata dalla base del testapalo;

Revisione	Data	Descrizione	Disegnato da	Verificato da	Validato da
2	Giugno 2015	Seconda revisione	MDC	MDC	BP
1	Maggio 2010	Prima revisione	MDC	MDC	BP
0	Gennaio 2010	Prima emissione	MDC	MDC	BP

Comune di Bordighera

Settore Tecnico

via XX Settembre, n.32 - 18012 - BORDIGHERA (IM)

Scuola elementare "Maria Primina"

Consolidamento statico e adeguamento sismico dell'edificio

Progetto Esecutivo

AICE CONSULTING
www.aiceconsulting.it
info@aiceconsulting.it

Responsabile della Commessa: Ing. Bruno PERSICHETTI

Responsabile dell'Attività: Ing. Myriam DI COSMO

Collaboratori: Ing. Silvio LEVRERO
Ing. Benedetta MARRADI
Ing. Andrea PIPINO
Geom. Leonardo FICINI
Geom. Ellena PUCCINI

A.I.C.E. Consulting S.r.l. - Via G. Boccaccio, 20 - 56010 Ghezzano (PI) - Tel. +39 050 8755011 - Fax +39 050 878335 - E-mail: info@aiceconsulting.it
Web: www.aiceconsulting.it - P.I. 01499060508 - Iscr. Trib. n° 14352 - C.C.I.A.A. n° 103626 - Cap. Soc. € 100.000 i.v.

Titolo:

NUOVI SETTI
Sezioni e particolare del sistema di ancoraggio

Commessa:	970	Validato da RC:	BP	Data prima emissione:	Corpo	Categoria	Elaborato	Numero
Attività:	PE	Verificato da RA:	MDC	Gennaio 2010	-	ST	TAV	04
Scala:	1:100	Disegnato da:	MDC	Ultima revisione: 1				
File:	970-PE-TAV01_09-Scuola-Bordighera rev.01.dwg							

Proprietà intellettuale riservata di A.I.C.E. Consulting S.r.l. - Qualsiasi riproduzione non autorizzata del presente documento è vietata.

Rico ASE - Data di stampa: 23 giugno 2015 18:43

Rico CDS